hotset

hotcontrol

Термопары - RTDs

hotset

hotcontrol

Термопары - RTDs

Термопары

Предлагаем нашим клиентам широкий ассортимент технически совершенной продукции в области нагревательных элементов, термодатчиков и технологий управления. С 1973 года открыто производство нагревательных элементов в Германии, а с 2002 года постоянно развивается производство на Мальте.

Производимая продукция, как правило, индивидуально подбирается для заказчика - в чрезвычайно малых единицах или в больших количествах по привлекательной цене. Наш основной процесс организован очень эффективно с использованием нашего собственного программного обеспечения, и мы обеспечиваем хранение продукции клиентов на всех значимых мировых рынках. Мы работаем с нашими собственными специалистами, чтобы выбрать лучший продукт для наших клиентов.

Общая информация для всех термопар и RTDs

- Все размеры имеют общие допуски в соответствии с DIN 2768-m. Наши допуски в большинстве случаев превышают стандарты DIN 2768-m. Точные допуски для вашего изделия предоставляются по запросу.
- Все термопары могут быть изготовлены с цветовым кодом ANSI. Другие стандарты доступны по запросу.
- Все размеры термопар с минеральной изоляцией имеют допуски в соответствии с EN 61515.
- Отклонения от стандарта предоставляются по запросу.

Термопары с минеральной изоляцией

Основные технические характеристики	
Поперечное сечение провода	0.22 mm^2
Минимальный радиус изгиба	5.0 x диаметр оболочки
Классификационный допуск	Класс 1 или 2 (DIN 60584) Standard, Special (ANSI 96.1)

Варианты

- Заземленная или незаземленная точка измерения
- Изгиб спирали преднатяга
- Вложения

Виды провода

Виды провода	Макс. Температура	
PFA/PFA	260 °C	500 °F
GLS/GLS (MB*)	400 °C	750 °F
Каптон/Каптон	350 °C	600 °F
GLS/Каптон	350 °C	600 °F
PFA/Каптон	260 °C	500 °F
PFA/PFA/MB	260 °C	500 °F

Информация о материале от внутреннего к внешнему. Duplex MIT доступно с MB/ GLS/GLS и PFA/PFA.

*Провода с изоляцией из стекловолокна, с корпусом с изоляцией из стекловолокна и предохранительным рукавом в металлической оплетке.

Диапазон производительности

Диаметр [mm]	Типы	Соединительная головка [mm]	Виды проводов	Число термоэлементов
0.5	J, K, L	Ø 6 x 30	GLS/GLS/MB	1 x
0.75	J, K, L	Ø 6 x 30	GLS/GLS/MB	1 x
1.0	J, K, L	Ø 3.2 x 23	Каптон/Каптон GLS/Каптон GLS/GLS	1 x
1.0	J, K, L	Ø 4 x 22	любой	1 x
1.5	J, K, L	Ø 3.2 x 23	Каптон/Каптон GLS/Каптон GLS/GLS	1 x
1.5	J, K, L	Ø 4 x 22	любой	1 x
2.0	J, K, L	Ø 4 x 22	любой	1 x
2.0	J, K, L	Ø 6 x 30	GLS/GLS/MB PFA/PFA	2 x
3.0	J, K, L	Ø 6 x 30	любой	1 x or 2 x
4.5	J, K, L	Ø 6 x 30	любой	1 x or 2 x
6.0	J, K, L	Ø 8 x 50	GLS/GLS/MB	1 x or 2 x

hotset

Технические характеристики типа термопары

Тип	Материал	Стандарт	Основные цвета [+/-]	Материал оболочки	Диапазон измерений	
J	Fe-CuNi	IEC 60584	черный/белый	1.4541/ AISI 321	-40 до +750 °C	-40 до 1380 °F
L*	Fe-CuNi	DIN 43710*	красный/синий	1.4541	-40 до +750 °C	-40 до 1380 °F
K	NiCr-Ni	IEC 60584	зеленый/белый	2.4816/ Сплав 600	-40 до +1100 °C	-40 до 2010 °F
K*	NiCr-Ni	DIN 43710*	красный/зеленый	2.4816	-40 до +1100 °C	-40 до 2010 °F
J	Fe-CuNi	ANSI MC 96.1	белый/красный	1.4541	-40 до +750 °C	-40 до 1380 °F
K	NiCr-Ni	ANSI MC 96.1	желтый/красный	2.4816	-40 до +1100 °C	-40 до 2010 °F

*Устаревший стандарт, обычно для существующих установок.

Виды типов соединений

BLANK
Открытые концы

LEAD
Соединительная головка (260 or 400 °C / 500 или 750 °F) и кабель

LEMO
Разъем LEMO (гнездо)
макс. 250 °C / 480 °F

Standard
разъем «папа/мама»,
макс. 200 °C / 390 °F

Mini
разъем «папа/мама",
макс. 200 °C / 390 °F

Термопары с минеральной изоляцией

Номенклатура складских позиций

Все с пружиной защиты от изгиба, длина провода 2000 мм, точка измерения не заземлена, тип соединения LEAD

Артикул №	Тип	Размеры [mm]	Соединительная головка (260 °C / 500 °F) [mm]	Тип провода
8512090	J	Ø 1.0 x 90	Ø 4 x 22	GLS/GLS MB
8512091	L	Ø 1.0 x 90	Ø 4 x 22	GLS/GLS MB
8512150	J	Ø 1.0 x 150	Ø 4 x 22	GLS/GLS MB
8512151	L	Ø 1.0 x 150	Ø 4 x 22	GLS/GLS MB
8501090	J	Ø 1.5 x 90	Ø 4 x 22	GLS/GLS MB
8501091	L	Ø 1.5 x 90	Ø 4 x 22	GLS/GLS MB
8501150	L	Ø 1.5 x 150	Ø 4 x 22	GLS/GLS MB
8501151	J	Ø 1.5 x 150	Ø 4 x 22	GLS/GLS MB
8501240	J	Ø 1.5 x 240	Ø 4 x 22	GLS/GLS MB
8501241	L	Ø 1.5 x 240	Ø 4 x 22	GLS/GLS MB
8511091	K	Ø 1.5 x 90	Ø 4 x 22	GLS/GLS MB
8511150	K	Ø 1.5 x 150	Ø 4 x 22	GLS/GLS MB

Соблюдайте инструкции по эксплуатации и правила техники безопасности! - Ошибки и технические изменения защищены · www.hotset.ru · 10/2018 DB

Минеральная изоляция RTDs

Основные технические характеристики	
Поперечное сечение провода	0,22 mm²
Минимальный радиус изгиба	5,0 x sheath Диаметр
Классификационный допуск	Класс A или B
Схема провода	2-проводная: класс B 3- и 4-проводная: класс A или B

Типы провода

Типы провода	Макс. Температура	
PFA/PFA	260 °C	500 °F
GLS/GLS (MB*)	400 °C	750 °F
Силикон/Силикон	180 °C	355 °F

Информация о материале от внутреннего к внешнему.

*Провода с изоляцией из стекловолокна, с корпусом с изоляцией из стекловолокна и защитным рукавом с металлической оплеткой.

Варианты

- Защитная пружина от изгиба
- Насадки

Рабочий диапазон

Диаметр [mm]	Типы	Соединительная головка [mm]	Виды провода	Количество RTDs
2.0	Pt 100, Pt 1000	Ø 6 x 30	любой	1 x
3.0	Pt 100, Pt 1000	Ø 6 x 30	любой	1 x
4.5	Pt 100, Pt 1000	Ø 6 x 30	любой	1 x
6.0	Pt 100, Pt 1000	Ø 8 x 50	любой	1 x

Технические характеристики

Тип	Материал	Стандарт	Основные цвета [+/-]	Материал оболочки	Диапазон измерений	
Pt 100	Платина	DIN EN 60751	красный/белый	1.4404	-50 до +600 °C	-50 до 1120 °F
Pt 1000	Платина	DIN EN 60751	красный/белый	1.4404	-50 до +600 °C	-50 до 1120 °F

Виды типов соединений

BLANK
Открытые концы

LEAD
Соединительная головка (260 или 400 °C / 500 или 750 °F) и кабель

LEMO
Разъем LEMO (гнездо)
макс. 250 °C / 480 °F

Standard
разъем «папа/мама»
макс. 200 °C / 390 °F

Mini
разъем «папа/мама»
макс. 200 °C / 390 °F

hotset

Компрессионные фитинги для термопар с минеральной изоляцией и RTDs

Основные технические характеристики	PTFE Зажимное кольцо
Макс. температура	Макс. 200 °C / 390 °F
Макс. давление	10 бар
Вид установки	съемные

Основные технические характеристики	Нержавеющая сталь Зажимное кольцо
Макс. температура	Макс. 500 °C / 930 °F
Макс. давление	40 бар
Вид установки	не снимается после затяжки

Складские позиции

Артикул	Для оболочки диаметром [mm]	Материал зажимного кольца	Винтовая резьба
8531010	1.0	PTFE	M8 x 1
8531015	1.5	PTFE	M8 x 1
8531020	2.0	PTFE	M8 x 1
8531030	3.0	PTFE	M8 x 1
8531045	4.5	PTFE	G ¼ дюйма
8531060	6.0	PTFE	G ¼ дюйма
8532010	1.0	Нержавеющая сталь	M8 x 1
8532015	1.5	Нержавеющая сталь	M8 x 1
8532020	2.0	Нержавеющая сталь	M8 x 1
8532030	3.0	Нержавеющая сталь	M8 x 1
8532045	4.5	Нержавеющая сталь	G ¼ дюйма
8532060	6.0	Нержавеющая сталь	G ¼ дюйма

Виды разъемов (одна деталь)

Предоставляется по запросу:

- Стандартные/мини разъемы для односторонних или двухсторонних термопар (J, K), 200 °C / 390 °F
- Стандартные/мини-разъемы для RTDs (2, 3, 4-проводная цепь), 200 °C / 390 °F
- Стандартные/мини разъемы (папа/мама разъемы) 350 °C / 662 °F, 425 °C / 797 °F и 650 °C / 1202 °F
- LEMO по запросу клиента

Соблюдайте инструкции по эксплуатации и правила техники безопасности! - Ошибки и технические изменения защищены - www.hotset.ru · 10/2018 DB

Угловая термопара RTD TEF 1

Основные технические характеристики	
Диапазон температур	0 до 350 °C / 32 до 660 °F
Структура датчика	Эрметофитинг M10x1, прямоугольный угловой выход, пружина защиты от изгиба, глубина погружения от 10 до 35 мм / от 0,39 до 1,38 дюйма
Тип датчика	J, K, L
Структура проводов	GLS/GLS/MB
Поперечное сечение проводов	0.22 mm^2
Точка измерения	внизу, заземленная или незаземленная
Классификационный допуск	Класс 2 (DIN), Стандарт (ANSI 96.1)

Термопары RTD PWF 1

Основные технические характеристики	
Диапазон температур	0 to 350 °C / 32 to 660 °F
Структура датчика	Эрметофитинг M10x1, прямоугольный угловой выход, пружина защиты от изгиба, глубина погружения от 10 до 35 мм / от 0,39 до 1,38 дюйма
Тип датчика	Pt 100 с 2-проводной цепью
Структура проводов	GLS/GLS/MB
Поперечное сечение проводов	0.22 mm^2
Точка измерения	внизу
Классификационный допуск	Класс B

Складские позиции

Длина провода 2000 mm

Артикул	Тип	Стандарт	Размер [mm]	Провода
8700203	Pt 100	DIN EN 60751	Ø 6,0 x 60	красный/белый

hotset

Вставная поверхностная термопара TEF 2

Основные технические характеристики	
Диапазон температур	0 до 400 °C / 32 до 750 °F
Диаметр	3, 3.5, 4, 5, 6 mm
Длина	макс. 500 mm
Тип датчика	Типы J, K, L
Варианты проводов	GLS/GLS, GLS/GLS/MB*, PFA/PFA
Поперечное сечение проводов	0.22 mm²
Точка измерения	внизу, заземленные или незаземленные
Классификационный допуск	Класс 2 (DIN), Стандарт (ANSI96.1)

TEF2/PWF2 without mounting plate

Поверхность вставки RTD PWF 2

Основные технические характеристики	
Диапазон температур	0 до 400 °C / 32 до 750 °F
Диаметр	3, 3.5, 4, 5, 6 mm
Длина	макс. 500 mm
Тип датчика	Pt 100 с 2-, 3- или 4-проводной цепью*
Варианты проводов	GLS/GLS, GLS/GLS/MB*, PFA/PFA, Силикон/Силикон*
Поперечное сечение проводов	0.22 mm²
Точка измерения	снизу
Классификационный допуск	Класс A или B, B стандартно

*В зависимости от диаметра трубки.

TEF2/PWF2 с крепежной пластиной

Складские позиции

Длина провода 2000 mm, GLS/GLS, с GLS рукавами, TEF: Точка измерения заземленная, PWF: 2-проводная цепь

Артикул	Тип		Стандарт	Размеры [mm]	Провода	Крепёжная пластина
8600200	L	Fe-CuNi	DIN 43710	Ø 3.5 x 30	красный/синий	
8600210	J	Fe-CuNi	IEC 60584	Ø 3.5 x 30	черный/белый	
8600201	L	Fe-CuNi	IN 43710	Ø 3.5 x 30	красный/синий	есть
8600211	J	Fe-CuNi	IEC 60584	Ø 3.5 x 30	черный/белый	есть
8600202	L	Fe-CuNi	DIN 43710	Ø 3.5 x 40	красный/синий	есть
8600212	J	Fe-CuNi	IEC 60584	Ø 3.5 x 40	черный/белый	есть
8600203	L	Fe-CuNi	DIN 43710	Ø 3.5 x 40	красный/синий	
8600213	J	Fe-CuNi	IEC 60584	Ø 3.5 x 40	черный/белый	
8600204	K	NiCr-Ni	DIN 43710	Ø 3.5 x 30	красный/зеленый	
8600214	K	NiCr-Ni	IEC 60584	Ø 3.5 x 30	зеленый/белый	
8600207	K	NiCr-Ni	DIN 43710	Ø 3.5 x 30	красный/зеленый	есть
8600217	K	NiCr-Ni	IEC 60584	Ø 3.5 x 30	зеленый/белый	есть
8700200	Pt 100		DIN EN 60751	Ø 3.5 x 30	красный/белый	
8700201	Pt 100		DIN EN 60751	Ø 3.5 x 30	красный/белый	есть

Соблюдайте инструкции по эксплуатации и правила техники безопасности! - Ошибки и технические изменения защищены - www.hotset.ru · 10/2018 DB

Термопара с байонетной крышкой TEF 4

Основные технические характеристики	
Диапазон температур	0 до 400 °C / 32 до 750 °F
Структура датчика	байонетная крышка Ø i = 14,2 мм, пружина сжатия 200 мм / 7,87 дюйма, глубина погружения от 25 до 200 мм / 0,98 - 7,87 дюйма
Тип датчика	Тип J, K, L
Структура проводов	GLS/GLS/MB
Поперечное сечение проводов	0.22 mm^2
Точка измерения	внизу, заземленные или незаземленные
Классификационный допуск	Класс 2 (DIN), Стандарт (ANSI 96.1)

RTD с байонетной крышкой PWF 4

Основные технические характеристики	
Диапазон температур	0 до 400 °C / 32 до 750 °F
Структура датчика	байонетная крышка Ø i = 14,2 мм, пружина сжатия 200 мм / 7,87 дюйма глубина погружения от 25 до 200 мм / 0,98 - 7,87 дюйма
Тип датчика	Pt 100 с 2-, 3- или 4-проводной цепью
Структура проводов	GLS/GLS/MB
Поперечное сечение проводов	0.22 mm^2
Точка измерения	снизу
Классификационный допуск	Класс A или B, B стандартно

Складские позиции

Длина провода 2000 mm, TEF: Точка измерения заземленная, PWF: 3-проводная цепь

Артикул	Тип		Стандарт	Размеры [mm]		Провода
8600400	L	Fe-CuNi	DIN 43710	Ø 8.0 x 12	118°	красный/синий
8600401	J	Fe-CuNi	IEC 60584	Ø 8.0 x 12	118°	черный/белый
8700205	Pt 100		DIN EN 60751	Ø 8.0 x 10.5	118°	красный/белый

hotset

Термопара с байонетной крышкой TEF 16

Основные технические характеристики	
Диапазон температур	0 to 400 °C / 32 to 750 °F
Структура датчика	байонетная крышка Ø i = 14,2 мм, пружина сжатия 200 мм / 7,87 дюйма глубина погружения от 25 до 200 мм / 0,98 - 7,87 дюйма
Тип датчика	Тип J, K, L
Структура проводов	GLS/GLS/MB
Поперечное сечение проводов	0.22 mm²
Точка измерения	внизу, заземленные или незаземленные
Классификационный допуск	Класс 2 (DIN), Стандарт (ANSI 96.1)

RTD с байонетной крышкой PWF 16

Основные технические характеристики	
Диапазон температур	0 до 400 °C / 32 до 750 °F
Структура датчика	байонетная крышка Ø i = 14,2 мм, пружина сжатия 200 мм / 7,87 дюйма глубина погружения от 25 до 200 мм / 0,98 - 7,87 дюйма
Тип датчика	Pt 100 с 2-, 3- или 4-проводной цепью
Структура проводов	GLS/GLS/MB
Поперечное сечение проводов	0.22 mm²
Точка измерения	снизу
Классификационный допуск	Класс A или B, B стандартно

Складские позиции

Длина провода 2000 mm, TEF: Точка измерения заземленная, PWF: 2-проводная цепь

Артикул	Тип		Стандарт	Размеры [mm]		Провода
8601600	L	Fe-CuNi	DIN 43710	Ø 8.0 x 12	118°	красный/синий
8601601	J	Fe-CuNi	IEC 60584	Ø 8.0 x 12	118°	черный/белый
8700209	Pt 100		DIN EN 60751	Ø 8.0 x 12	118°	красный/белый
8701216	K	NiCr-Ni	DIN 43710	Ø 8.0 x 12	118°	красный/зеленый
8701233	K	NiCr-Ni	IEC 60584	Ø 8.0 x 12	118°	зеленый/белый

Соблюдайте инструкции по эксплуатации и правила техники безопасности! - Ошибки и технические изменения защищены - www.hotset.ru · 10/2018 DB

Термопара с байонетной крышкой TEF 20

Основные технические характеристики	
Диапазон температур	0 до 400 °C / 32 до 750 °F
Структура датчика	байонетная крышка Ø i = 14,2 мм, пружина сжатия 200 мм / 7,87 дюйма глубина погружения от 25 до 200 мм / 0,98 - 7,87 дюйма
Тип датчика	Тип J, K, L
Структура проводов	GLS/GLS/MB
Поперечное сечение проводов	0.22 mm^2
Точка измерения	внизу, заземленные или незаземленные
Классификационный допуск	Класс 2 (DIN), Стандарт (ANSI 96.1)

RTD with Bayonet Cap PWF 20

Основные технические характеристики	
Диапазон температур	0 to 400 °C / 32 to 750 °F
Структура датчика	байонетная крышка Ø i = 14,2 мм, пружина сжатия 200 мм / 7,87 дюйма глубина погружения от 25 до 200 мм / 0,98 - 7,87 дюйма
Тип датчика	Pt 100 с 2-, 3- или 4-проводной цепью
Структура проводов	GLS/GLS/MB
Поперечное сечение проводов	0.22 mm^2
Точка измерения	внизу
Классификационный допуск	Класс A или B, B стандартно

Складские позиции

Длина провода 2000 mm, TEF: Точка измерения заземленная , PWF: 2-проводная цепь

Артикул	Тип		Стандарт	Цилиндр датчика		Провода
				верхняя часть	нижняя часть	
8602000	L	Fe-CuNi	DIN 43710	Ø 5.0 x 19.0 mm	Ø 4.0 x 6.0 mm	красный/синий
8602001	J	Fe-CuNi	IEC 60584	Ø 5.0 x 19.0 mm	Ø 4.0 x 6.0 mm	черный/белый
8700207	Pt 100		DIN EN 60751	Ø 5.0 x 19.0 mm	Ø 4.0 x 6.0 mm	красный/белый

hotset

Вкручиваемые адаптеры
для термопар и RTDs с байонетной крышкой

Артикул	TEF 4	PWF 4	TEF 16	PWF 16	TEF 20	PWF 20	Винт Резьба	Длина Резьбы	Байонетная Крышка	Общая Длина	Внешний шестигранник
8700400	x	x					R ⅛ дюйма	10 mm	14 mm	30 mm	x
8700401	x	x					R ¼ дюйма	10 mm	14 mm	30 mm	x
8700402	x	x					M14 x 1.5	10 mm	14 mm	30 mm	x
8700410	x	x					M12 x 1	8 mm	14 mm	40 mm	
8700404			x	x	x	x	M12 x 1	10 mm	12 mm	25 mm	
8700408			x	x	x	x	M12 x 1	10 mm	12 mm	40 mm	
8700411			x	x	x	x	M12 x 1	10 mm	12 mm	60 mm	

Угловая термопара TEF 12

Основные технические характеристики	
Диапазон температур	0 до 400 °C / 32 до 750 °F
Структура датчика	полукруглый зонд с резьбовым соединением M8 x 1, пружина защиты от изгиба, глубина погружения от 10 до 15 мм / 0,39 - 0,59 дюйма
Тип датчика	Type J, K, L
Структура проводов	GLS/GLS/MB
Сечение провода	0.22 mm^2
Точка измерения	внизу, заземленные или незаземленные
Классификационный допуск	Класс 2 (DIN), Стандарт (ANSI 96.1)

Складские позиции
Длина провода 2000 mm, Точка измерения заземленная

Артикул	Тип		Стандарт	Размеры [mm]	Провода
8601200	L	Fe-CuNi	DIN 43710	Ø 6.0 x 10	синий/красный
8601201	J	Fe-CuNi	IEC 60584	Ø 6.0 x 10	черный/белый

Соблюдайте инструкции по эксплуатации и правила техники безопасности! - Ошибки и технические изменения защищены - www.hotset.ru · 10/2018 DB

Кольцевая термопара TEF 13

Основные технические характеристики	
Диапазон температур	350 °C / 660 °F
Структура датчика	шайба Ø 14 мм с отверстием M4, втулка GLS
Тип датчика	Тип J, K, L
Структура проводов	GLS/GLS/MB
Сечение провода	0.22 mm²
Точка измерения	на шайбе, с заземлением
Классификационный допуск	Класс 2 (DIN), Стандарт (ANSI 96.1)

Складские позиции

Длина провода 2000 mm, Точка измерения заземленная, наконечники неизолированные

Артикул	Тип		Стандарт	Размеры [mm]		Провода
8601300	L	Fe-CuNi	DIN 43710	14 x 10	Отверстие M4	красный/синий
8601301	J	Fe-CuNi	IEC 60584	14 x 10	Отверстие M4	черный/белый
8701213	K	NiCr-Ni	DIN 43710	14 x 10	Отверстие M4	красный/зеленый
8701232	K	NiCr-Ni	IEC 60584	14 x 10	Отверстие M4	зеленый/белый

Поверхностная термопара TEF A

Основные технические характеристики	
Диапазон температур	0 to 400 °C / 32 to 750 °F
Структура датчика	15x30x0,5 мм, изогнутый Ø100 мм ±5 мм, пружина для защиты от изгиба
Тип датчика	Тип J, L
Структура проводов	GLS/GLS/MB
Сечение провода	0.22 mm²
Точка измерения	внизу, заземленная или незаземленная
Классификационный допуск	Класс 2 (DIN), Стандарт (ANSI 96.1)

Складские позиции

Длина провода 2000 mm, Точка измерения заземленная

Артикул	Тип		Стандарт	Размеры [mm]	Leads
8608815	L	Fe-CuNi	DIN 43710	Ø 6.0 x 40	красный/синий
8608816	J	Fe-CuNi	IEC 60584	Ø 6.0 x 40	черный/белый

hotset

Зажимной хомут Термопара TEF SP

Основные технические характеристики	
Диапазон температур	0 до 350 °C / 32 до 660 °F
Структура датчика	с зажимным хомутом, шириной 9 мм, пружина для защиты от изгиба
Тип датчика	Тип J, L
Структура проводов	GLS/GLS/MB
Сечение провода	0.22 mm^2
Точка измерения	Заземленная или незаземленная
Классификационный допуск	Класс 2 (DIN), Стандарт (ANSI 96.1)

Складские позиции

Длина провода 2000 mm, Точка измерения заземленная

Артикул	Тип		Стандарт	Диапазон зажима [mm]	Leads
8609925	L	Fe-CuNi	DIN 43710	25 ... 40	красный/синий
8609926	J	Fe-CuNi	IEC 60584	25 ... 40	черный/белый
8609940	K	NiCr-Ni	DIN 43710	40 ... 60	красный/синий
8609941	K	NiCr-Ni	IEC 60584	40 ... 60	черный/белый

Соблюдайте инструкции по эксплуатации и правила техники безопасности! - Ошибки и технические изменения защищены - www.hotset.ru · 10/2018 DB

Термопара с фланцевым креплением TEF 68

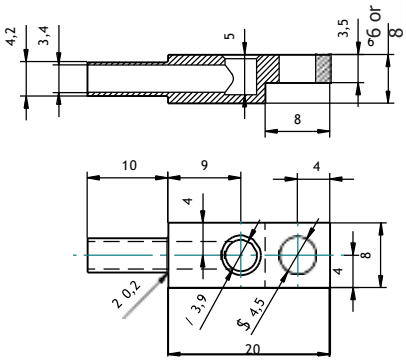

Основные технические характеристики	
Диапазон температур	0 до 400 °C / 32 до 750 °F
Диаметр	4 mm
Длина	12, 20, 35, 80 mm
Структура датчика	наконечник: возможен конический и круглый, установка зонда под углом 90° к блоку 8 x 8 x 20 мм или 6 x 8 x 20 мм, пружина для защиты от изгиба
Тип датчика	Тип J, K, L
Структура проводов	GLS/GLS/MB
Сечение провода	0.22 mm²
Точка измерения	внизу, заземленная или незаземленная
Классификационный допуск	Класс 2 (DIN), Стандарт (ANSI 96.1)

Складские позиции

Длина провода 2000 mm, Точка измерения незаземленная

Артикул	Тип		Стандарт	Размеры датчика [mm]	Mounting plate [mm]	Leads
8606800	L	Fe-CuNi	DIN 43710	Ø 4.0 x 12	8 x 8 x 20	красный/синий
8606801	J	Fe-CuNi	IEC 60584	Ø 4.0 x 12	8 x 8 x 20	черный/белый
8701223	K	NiCr-Ni	DIN 43710	Ø 4.0 x 12	8 x 8 x 20	красный/зеленый
8701234	K	NiCr-Ni	IEC 60584	Ø 4.0 x 12	8 x 8 x 20	зеленый/белый

Кольцевая термопара TEF 30

Основные технические характеристики	
Диапазон температур	0 до 260 °C / 32 до 500 °F
Структура датчика	Кольцо
Тип датчика	Тип J, K, L
Структура проводов	PFA/PFA/MB
Сечение провода	0.22 mm²
Точка измерения	на шайбе, заземленная или незаземленная
Классификационный допуск	Класс 1 (DIN), Стандарт (ANSI 96.1)

Складские позиции

Длина провода 1000 mm, Точка измерения незаземленная, наконечники неизолированные

Артикул	Тип		Стандарт	Размеры [mm]	Провода
8603080	L	Fe-CuNi	DIN 43710	Ø 14.0 x 8.0	красный/синий
8603081	J	Fe-CuNi	IEC 60584	Ø 14.0 x 8.0	черный/белый
8603082	J	Fe-CuNi	ANSI MC 96.1	Ø 14.0 x 8.0	белый/красный

НОВИНКА!

hotset

hotcontrol HPS 400

Термопара – RTDs

С новой соединительной головкой из 400 °C / 750 °F термостойкого гибридного материала

Факты о новой соединительной головке HPS 400

- Термостойкость до 400 °C / 750 °F
- Класс защиты IP67
- Прочность на разрыв более 120 Н при малых размерах
- Изготовлена из инновационного гибридного материала
- Лучшая термическая и механическая стабильность в критической переходной зоне между измерительным наконечником и соединительными проводами
- Повышенная эксплуатационная надежность и срок службы в экстремальных условиях

Основные технические характеристики	
Сечение провода	0.22 mm²
Минимальный радиус сгиба	5.0 x диаметр оболочки
Классификационный допуск	Класс 1 или 2 (DIN 60584) Стандартный, специальный(ANSI 96.1)

Опции

- Заземленная или незаземленная точка измерения
- Защита от перегибов
- Насадки

Высокая температурная стабильность 400 °C / 750 °F

Виды проводов

Виды проводов	Макс. Температура	
PFA/PFA	260 °C	500 °F
GLS/GLS (MB*)	400 °C	750 °F
Каптон/Каптон	350 °C	600 °F
GLS/Каптон	350 °C	600 °F

Информация о материале от внутреннего к внешнему.
Другие типы проводов по запросу.

* Провода с изоляцией из стекловолокна с корпусом с изоляцией из стекловолокна и защитным рукавом с металлической оплеткой

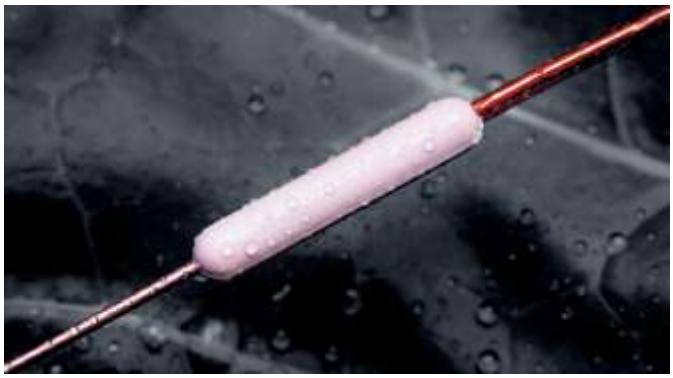

Водонепроницаемость и пылезащищенность IP 67

НОВИНКА!

hotset

Рабочий диапазон

Диаметр [mm]	Тип	Соединительная головка [mm]	Варианты Проводов	Количество термопар
1.0	J, K, L	Ø 4 x 20	см. типы проводов	1 x
1.5	J, K, L	Ø 4 x 20	см. типы проводов	1 x

Другие диаметры по запросу.

Диапазон видов подключения

Открытые концы

Соединительная головка (400 °C / 750 °F) и кабель

LEMO разъем (гнездо) макс. 250 °C / 480 °F

Стандартный разъем с наружной/внутренней резьбой, макс. 200 °C / 390 °F

Мини-разъем с наружной/внутренней резьбой, макс. 200 °C / 390 °F

ТЕРМАЛЬ
ГРУППА ПРЕДПРИЯТИЙ

ЗАО "Концерн "Термаль""
официальный дистрибьютер Hotset GmbH в России
603950, РФ, Нижний Новгород, проспект Гагарина, 178

Тел:+7 / 831 / 233-44-40 доб. 1410
+7 987-7-400-419
Email: info@hotset.ru

www.hotset.ru